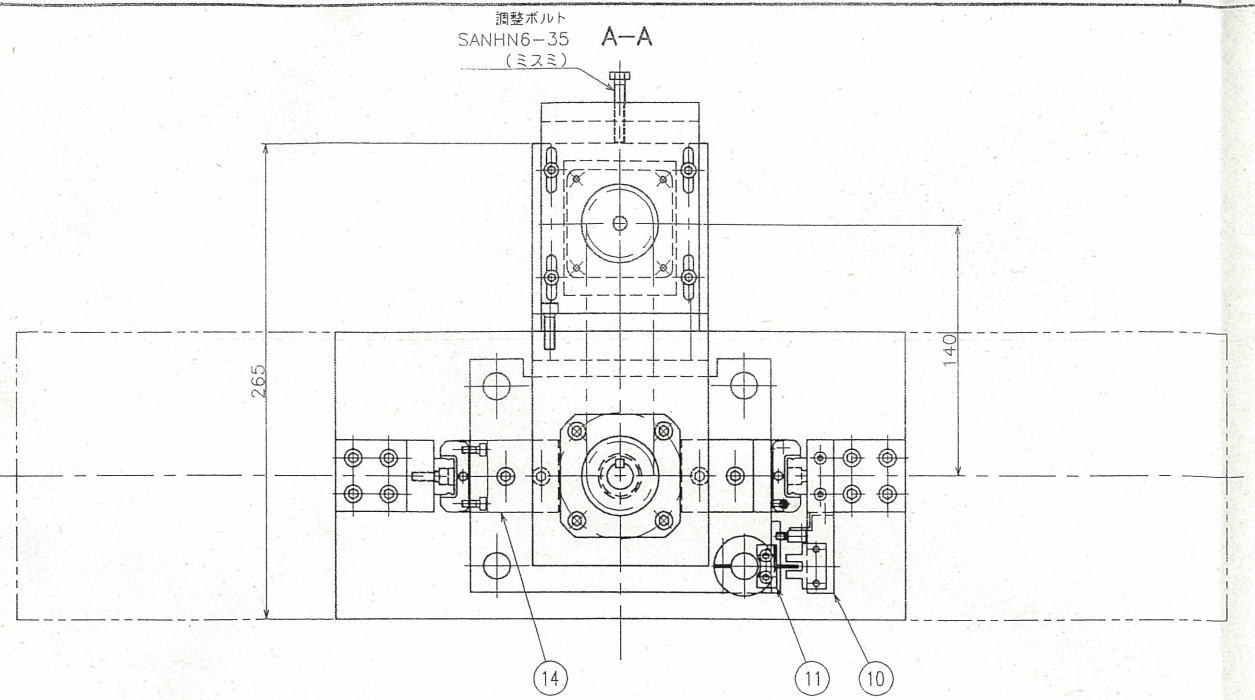

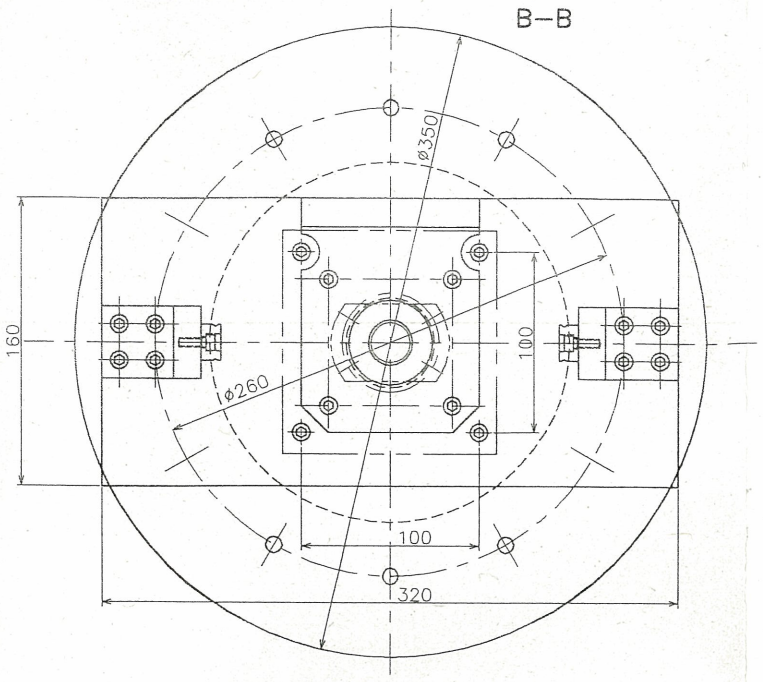

作業・数量 C	B	A	部番	品番	部品名	材料	素材寸法	質量(Kg) 素材	仕上
		1A		1	上板				
		1A		2	下板				
		1A		3	コラム				
		1A		4	スライド板				
		1A		5	レールブラケット				
		1A		6	レールブラケット				
		1A		7	モータブラケット				
		1A		8	モータ取付板				
		2A		9	LS取付板				
		1A		10	センサ取付板				
		1A		11	ドグプレート				
		1A		12	スペーサ				
		2A		13	ガイドピン				
		2A		14	ブラケット				
		1A		15	ボールネジ				
		1A		16	ドグプレート				
				17					
				18					

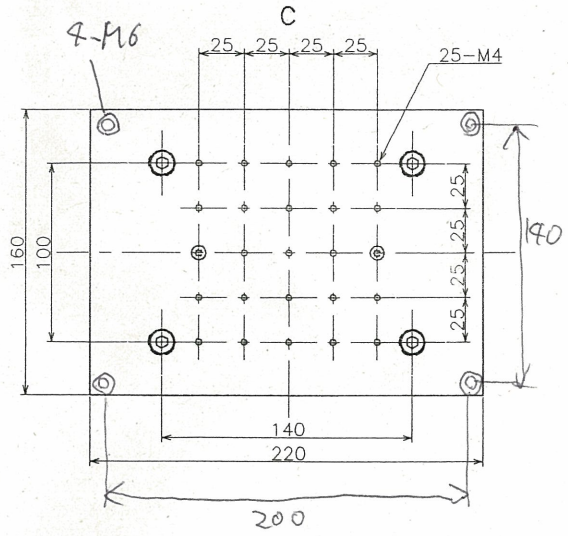

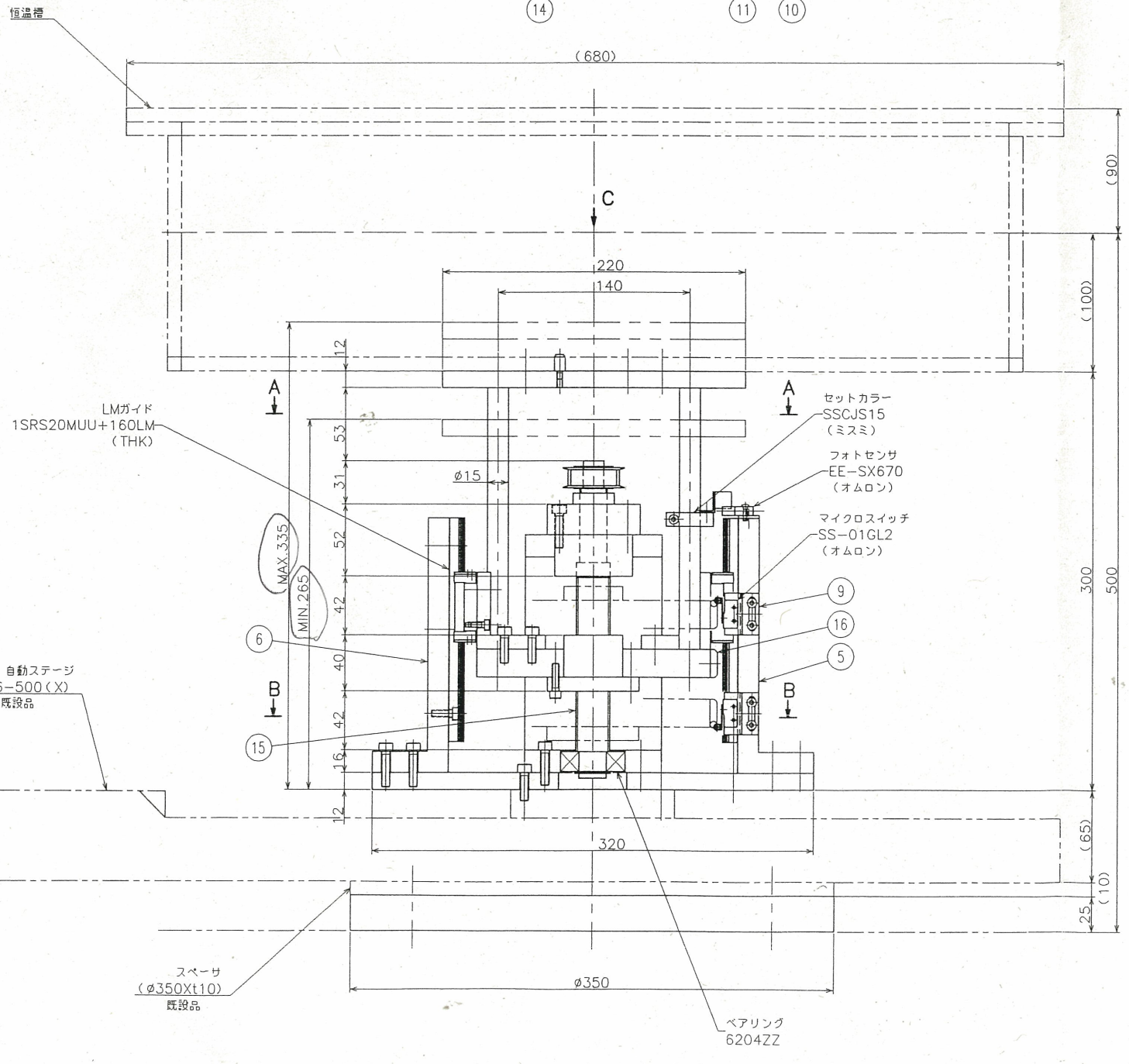

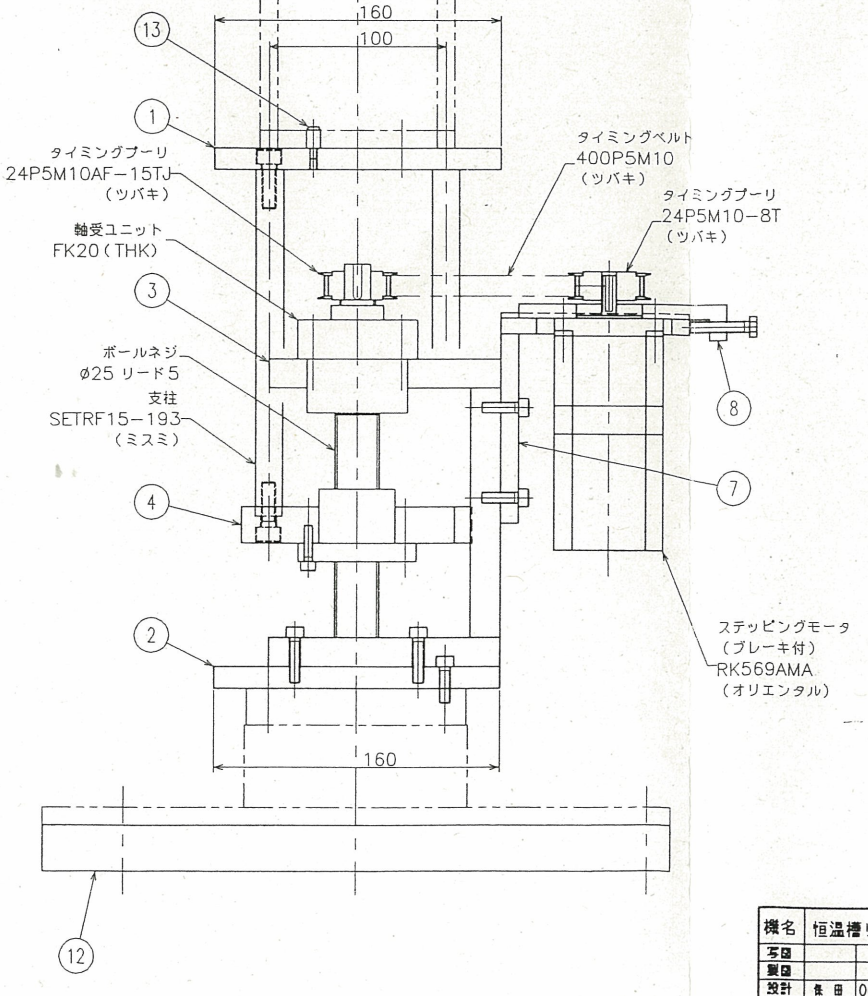

機名	恒温槽リフター					作番	1821
写図		・ ・	第三角法			名称	恒温槽リフター
製図		・ ・					クミズ
設計	倉田	06・03・15	入庫	尺度			
審査	鈴・宝下	06・03・15		1/2			
承認	笹 栄	06・03・15					
HOZUMI MANUFACTURE CORPORTION						1HM− 1821−000	